MNL
Marketing News Letter
BOHREN 08-2020 FEBRUAR 2022 • METRISCH SEITE / 14

ISCARDEEPDRILL

Einheitliche Beschriftung für Tiefbohrwerkzeuge

Member IMC Group

NEU

ISCAR vereinheitlicht die Beschriftung für Tiefbohrwerkzeuge durch eine einheitliche Bezeichnung.

Mit freundlichen Grüßen
ISCAR Germany GmbH

Erich Timons
CTO
Mitglied der Geschäftsleitung

Mit freundlichen Grüßen
ISCAR Germany GmbH

Patrick Muller
Produktspezialist

Member IMC Group

FINEBEAM

DSD-EF-FB (erhältlich im Ø-Bereich 25,00 - 65,00 mm): Einrohr-Tiefbohrköpfe, 4-gängiges Außengewinde für hohe Vorschubwerte.

DDD-EF-FB (erhältlich im Ø-Bereich 25,00 - 65,00 mm): Zweirohr-Tiefbohrköpfe, 4-gängiges Außengewinde für hohe Vorschubwerte.

D- Bohrerdurchmesser
Metrisch- D25,4 mm
Inch- D1.000”

d- Schaftdurchmesser Bohrkörper
Metrisch- d19,5 mm
Inch- d.768”

Bohrerausführug
F- Fester Plattensitz, 3-5 Schneidkanten
G- Fester Plattensitz, 1 Schneidkante

Gewindetyp
4ST- 4-gängiges Einrohrgewinde
1ST- 1-gängiges Einrohrgewinde
4DT- 4-gängiges Zweirohrgewinde

22- Rohrdurchmesser

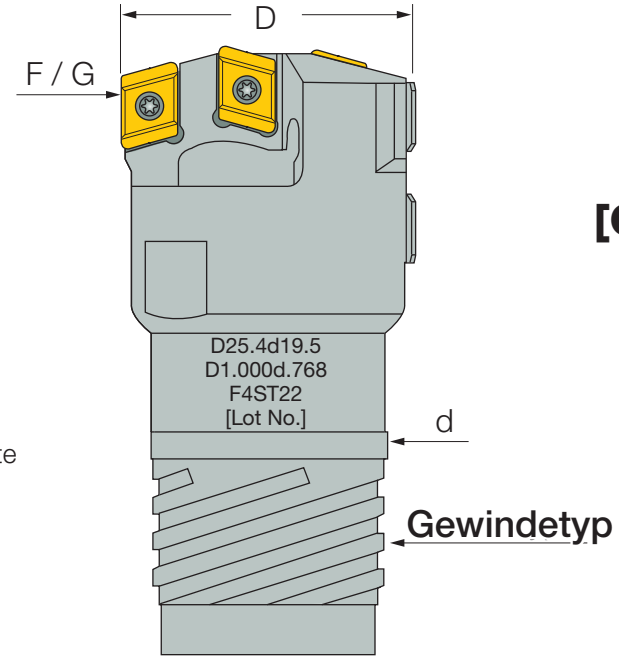

D25.4d19.5
D1.000d.768
F4ST22
[Chargen-Nr.]

TRIDEEP
DEEP DRILLING

DSD-EF-FT (erhältlich im Ø-Bereich 16,00 - 28,00 mm): Einrohr-Tiefbohrköpfe, 4-gängiges Außengewinde für TRIDEEP-Wendeschneidplatten mit Wiper-Breitschlichtfase und Spanteilergeometrie für hohe Oberflächengüten und hohe Vorschübe.

DDD-EF-FT (erhältlich im Ø-Bereich 18,41 - 28,00 mm): Zweirohr-Tiefbohrköpfe, 4-gängiges Außengewinde für TRIDEEP-Wendeschneidplatten mit Wiper-Breitschlichtfase und Spanteilergeometrie für optimale Oberflächengüten und hohe Vorschübe.

D- Bohrdurchmesser
Metrisch- D16,00 mm
Inch- D.630”

d- Schaftdurchmesser Bohrkörper
Metrisch- d12,60 mm
Inch- d.496”

Bohrerausführung
F- Fester Plattensitz, 3-5 Schneidkanten
G- Fester Plattensitz, 1 Schneidkante

Gewindetyp
4ST- 4-gängiges Einrohrgewinde
1ST- 1-gängiges Einrohrgewinde
4DT- 4-gängiges Zweirohrgewinde

16- Rohrdurchmesser

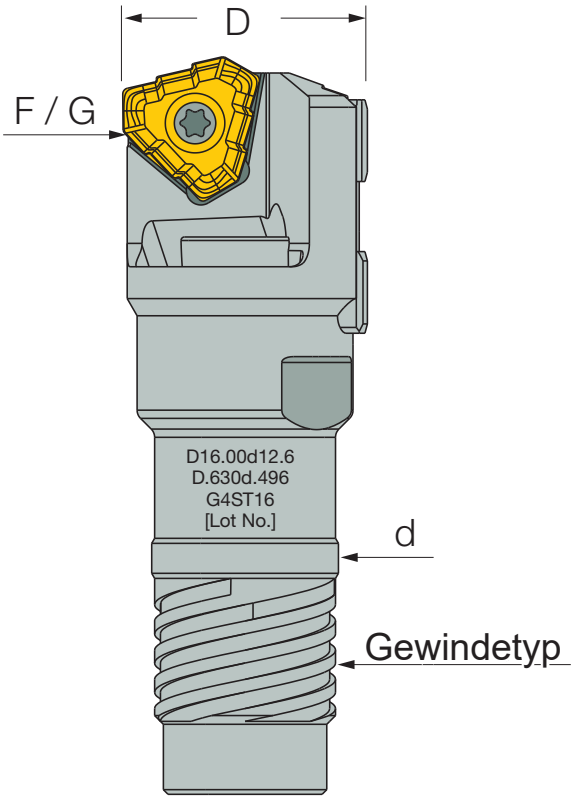

D16.00d12.6
D.630d.496
G4ST16
[Chargen- Nr.]

Tiefbohrköpfe sind nicht einstellbar und werden immer für einen festgelegten Durchmesser gefertigt.

ISCARDEEPDRILL

DSD-IC (erhältlich im Ø-Bereich 38,00 - 245,99 mm): Einrohr-Tiefbohrköpfe, 1-gängiges Innengewinde und WSP-Kassette.

D- Bohrdurchmesser
Metrisch- D197,00 mm
Inch- D7.756”

d- Schaftdurchmesser Bohrkörper
Metrisch- d175,00 mm
Inch- d6.890”

Bohrerausführung
K- Tiefbohrkopf mit Kassetten

Gewindetyp
4ST- 4-gängiges Einrohrgewinde
1ST- 1-gängiges Einrohrgewinde
4DT- 4-gängiges Zweirohrgewinde

178- Rohrdurchmesser

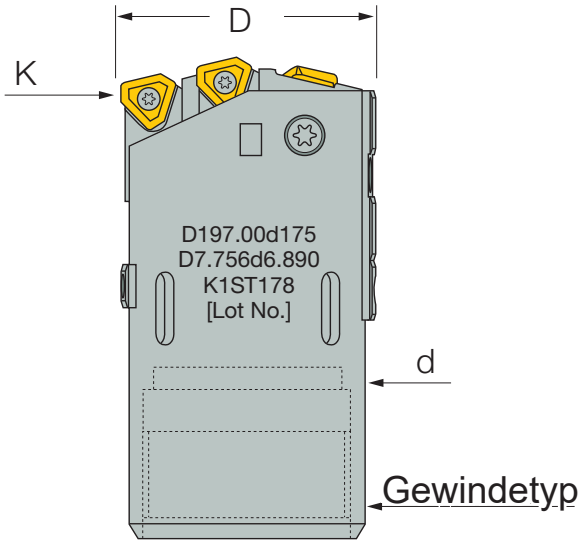

D197.00d175
D7.756d6.890
K1ST178
[Chargen-Nr.]

Tiefbohrköpfe sind nicht einstellbar und werden immer für einen festgelegten Durchmesser gefertigt.

ISCARDEEPDRILL

DDD-EC (erhältlich im Ø-Bereich 38,00 - 168,99 mm): Zweirohr-Tiefbohrköpfe, 4-gängiges Außengewinde und Kassetten.

D- Bohrdurchmesser
Metrisch- D80,00 mm
Inch- D3.150”

d- Schaftdurchmesser Bohrkörper
Metrisch- d70,00 mm
Inch- d2.756”

Bohrerausführung
K- Tiefbohrkopf mit Kassetten

Gewindetyp
4ST- 4-gängiges Einrohrgewinde
1ST- 1-gängiges Einrohrgewinde
4DT- 4-gängiges Zweirohrgewinde

75- Rohrdurchmesser

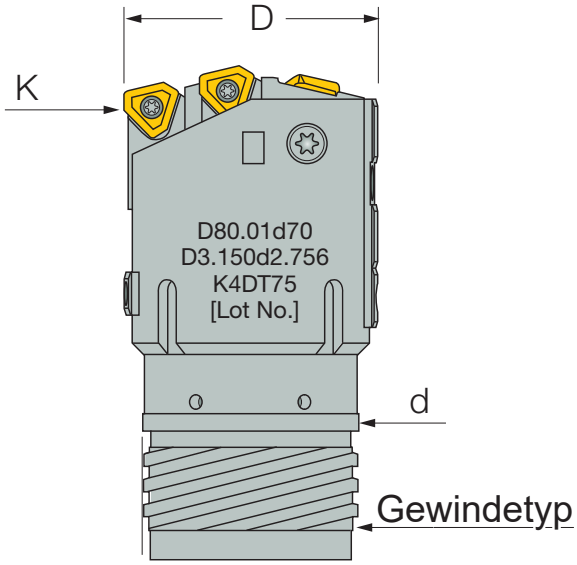

D80.0d70
D3.150d2.756
K4DT75
[Chargen-Nr.]

Tiefbohrköpfe sind nicht einstellbar und werden immer für einen festgelegten Durchmesser gefertigt.

ISCARDEEPDRILL

DSC-IA (erhältlich im Ø-Bereich 25,00 - 39,99 mm): Einrohr-Tiefbohrköpfe zum Aufbohren, 1-gängiges Innengewinde, einstellbarer Durchmesser.

DSC-IC (erhältlich im Ø-Bereich 40,00 - 110,99 mm): Einrohr-Tiefbohrköpfe zum Aufbohren, 1-gängiges Innengewinde und Kassette.

D- Bohrdurchmesser
Metrisch- D100,00 mm
Inch- D3.937”

d- Schaftdurchmesser Bohrkörper
Metrisch- d90,00 mm
Inch- d3.543”

Bohrerausführung
R- Aufbohrer mit Kassetten

Gewindetyp
4ST- 4-gängiges Einrohrgewinde
1ST- 1-gängiges Einrohrgewinde
4DT- 4-gängiges Zweirohrgewinde

94- Rohrdurchmesser

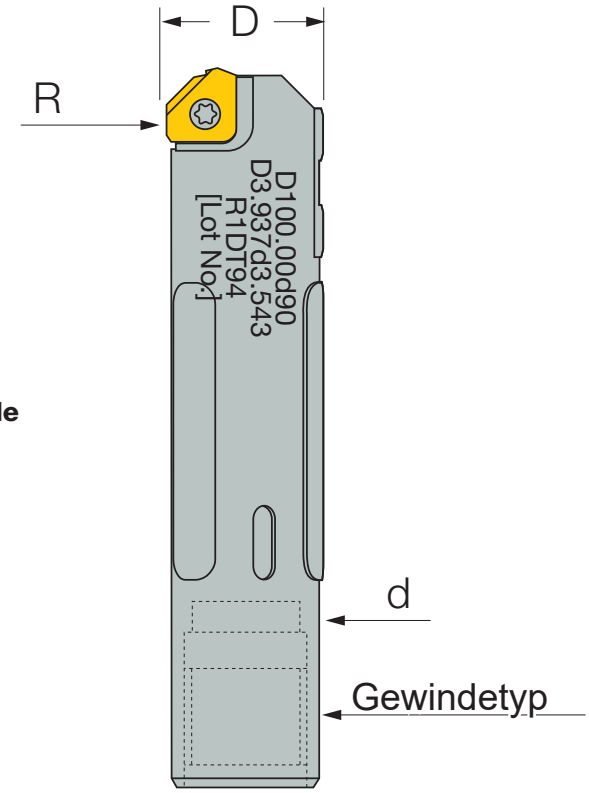

D100.00d90
D3.937d3.543
R1ST94
[Chargen-Nr.]

ISCARDEEPDRILL

DSD-E0 (erhältlich im Ø-Bereich 8,00 - 14,79 mm): Einrohr-Tiefbohrköpfe, 1-gängiges Außengewinde, 1 gelötete Schneide.

DSD-E1 (erhältlich im Ø-Bereich 12,60 - 20,00 mm): Einrohr-Tiefbohrköpfe, 2- und 4-gängiges Gewinde, 1 gelötete Schneide.

DSD-E2/E3 (erhältlich im Ø-Bereich 12,60 - 65,00mm): Einrohr-Tiefbohrköpfe, 2- und 4-gängiges Gewinde, 2-3 gelötete Schneiden.

D- Bohrdurchmesser
Metrisch- D8,00 mm
Inch- D.315”

d- Schaftdurchmesser Bohrkörper
Metrisch- d6,00 mm
Inch- d.236”

Bohrerausführung
A- 1 gelötete Schneide
B- Mehrere gelötete Schneiden

Gewindetyp
1ST- 1-gängiges Einrohrgewinde
2ST- 2-gängiges Einrohrgewinde
4ST- 4-gängiges Einrohrgewinde
4DT- 4-gängiges Zweirohrgewinde

7.1- Rohrdurchmesser

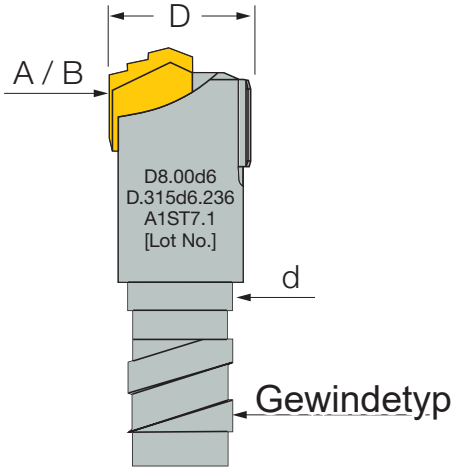

D8.00d6
D.315d.236
A1ST7.1
[Chargen-Nr.]

Tiefbohrköpfe sind nicht einstellbar und werden immer für einen festgelegten Durchmesser gefertigt.

ISCARDEEPDRILL

DDD-E3 (erhältlich im Ø-Bereich 18,41 - 65,00 mm): Zweirohr-Tiefbohrköpfe, 4-gängiges Außengewinde und gelöteten Schneiden.

D- Bohrdurchmesser
Metrisch- D18,40 mm
Inch- D.724”

d- Schaftdurchmesser Bohrkörper
Metrisch- d23,50 mm
Inch- d.630”

Bohrerausführung
A- 1 gelötete Schneide
B- Mehrere gelötete Schneiden

Gewindetyp
1ST- 1-gängiges Einrohrgewinde
2ST- 2-gängiges Einrohrgewinde
4ST- 4-gängiges Einrohrgewinde
4DT- 4-gängiges Zweirohrgewinde

18- Rohrdurchmesser

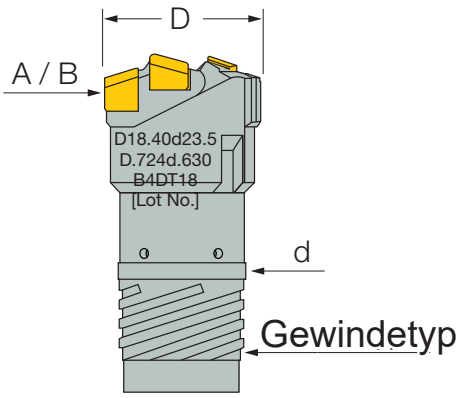

D18.4d23.5
D.724d.630
B4DT18
[Chargen-Nr.]

Tiefbohrköpfe sind nicht einstellbar und werden immer für einen festgelegten Durchmesser gefertigt.

ISCARDEEPDRILL

GPS: Vollhartmetall-Führungsleisten

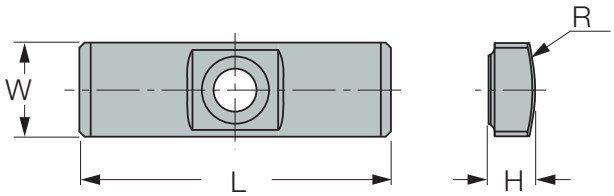

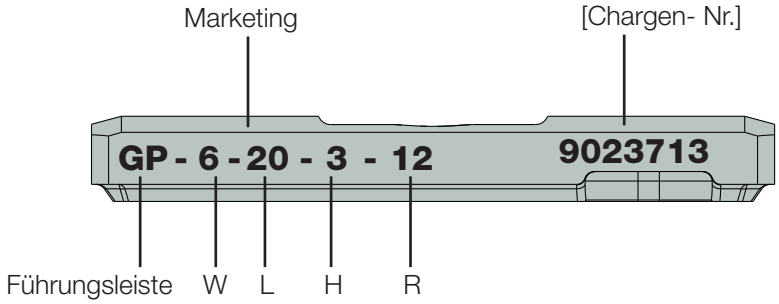

CAOD: Einstellbare Außenkassette

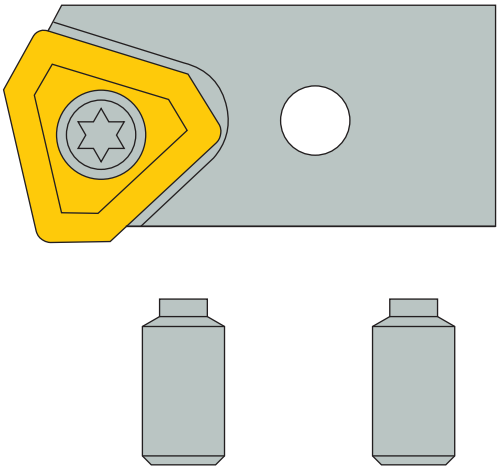

CA - P - DR - 0800 - R

- CA - P: Außen-Kassette
- DR: DR : Bohren / CB : Aufbohren
- 0800: IC
- R: L/R Ausführung

ISCARDEEPDRILL

CAID: Tiefbohrkopf - Innenkassette

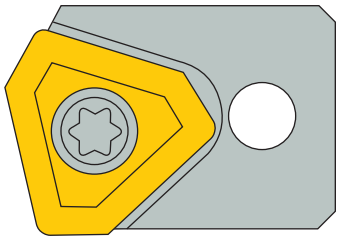

CA - I - 0845 - R

- CA - I: Innen-Kassette
- 0845: IC
- R: L/R Ausführung

ISCARDEEPDRILL

TS*:** Bohrrohre - STS- System - für 1-gängiges Innengewinde

TS-I:** Bohrrohre - STS- System - für 4-gängiges Innengewinde

TS-O:** Bohrrohre - STS- System - für 1-gängiges Außengewinde

Einrohr-System

1ST : 1-gängiges Gewinde
2ST : 2-gängiges Gewinde
4ST : 4-gängiges Gewinde

BLANK: Gewinde nur an einer Seite
TBE : Zwei gleiche Gewinde an beiden Seiten

Rohrlänge

S I 4ST D.425 d39 L1600 TBE -nPCS METRIC

S I 4ST D1.673 d1.535 L62.992 TBE -nPCS INCH

I : Innengewinde
O : Außengewinde

Rohr ØD

Aufnahme Ød-werkstückseitig

BLANK: 1 Rohr
-n pcs : Mehrere, zusammengefügte Rohre

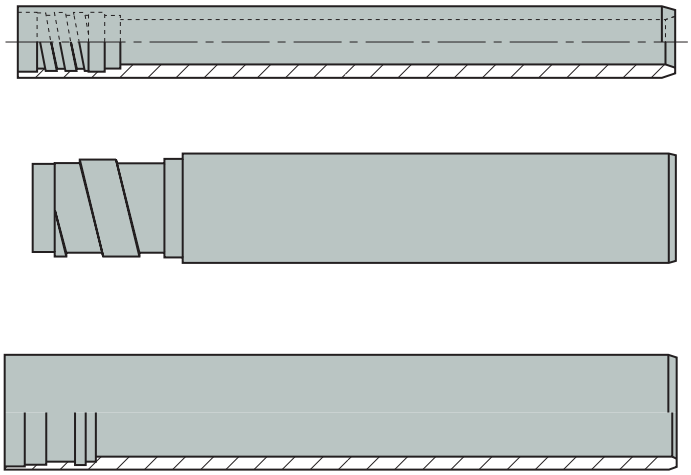

ISCARDEEPDRILL

TDO-I (für D18,41- 65,00 mm):** Zweirohrsystem (DTS), 4-gängiges Außengewinde

TDO-I (für D65,00 - 171,99 mm):** Zweirohrsystem (DTS), 4-gängiges Außengewinde

Zweirohr-System

1ST : 1-gängiges Gewinde
2ST : 2-gängiges Gewinde
4ST : 4-gängiges Gewinde

Rohrlänge

D	**I**	**4ST**	**D.425**	**d39**	**L1600**	**METRIC**
D	**I**	**4ST**	**D1.673**	**d1.535**	**L62.992**	**INCH**

I : Innengewinde
O : Außengewinde

Rohr ØD

Aufnahme Ø - werkstückseitig

Rohr ØD

Rohrlänge

DSLT	**D32**	**d30**	**L1630**	**METRIC**
DSLT	**D1.260**	**d1.181**	**L64.173**	**INCH**

Innenrohr für Zweirohrsystem

Aufnahme Ø - werkstückseitig

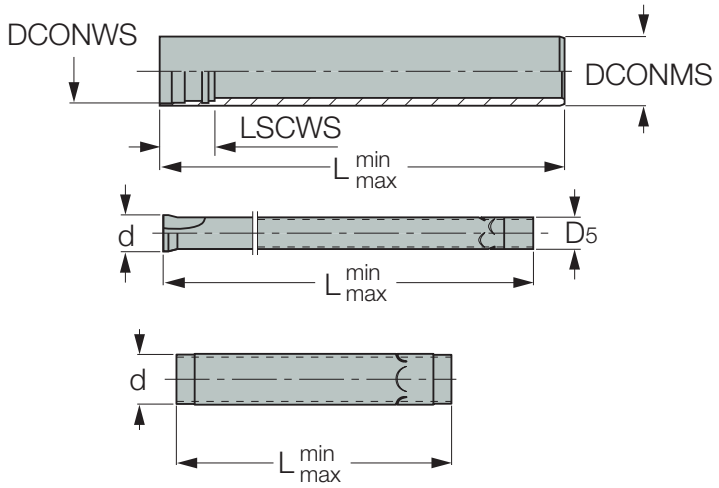

Member IMC Group

ISCARDEEPDRILL

GD-DH (erhältlich im Ø- Bereich 12,00 - 13,50 mm): Tieflochbohrer für LOGT-Wendeschneidplatten mit 2 Schneidkanten, Wiper-Breitschlichtfase und Spanteilegeometrie für beste Oberflächengüten.

GD-DH (erhältlich im Ø- Bereich 14,00 - 32,00 mm): Tieflochbohrer für TOGT-Wendeschneidplatten mit 3 Schneidkanten, Wiper-Breitschlichtfase und Spanteilegeometrie für beste Oberflächengüten.

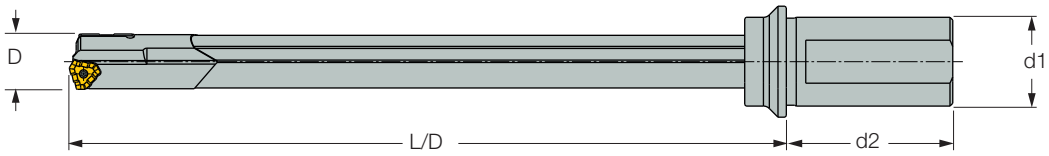

Metrisch: D14,00 mm L/15 d25X56M
Inch: D0.551” L15 d0.984X2.205M

D	L/D	d	X	XX	
D**.**	L/D**	d**	X**	XX	METRIC
D*.***	L/D**	d*.***	X*.***	XX	INCH
D	L/D	d1	d2	Driver Type	******* [Chargen-Nr.]

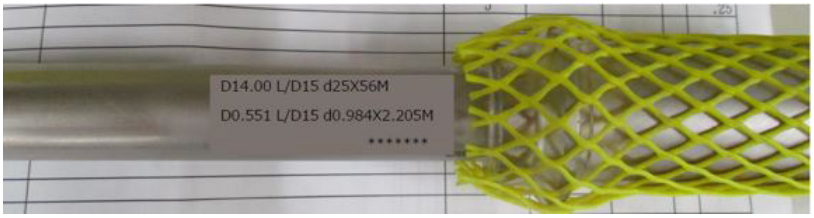

Tiefbohrköpfe sind nicht einstellbar und werden immer für einen festgelegten Durchmesser gefertigt.