MNL
Marketing Newsletter
MAI 2013 • 01-2013

MP
MACHINING POWER

Machining Power-Programm - Ergänzung

Member IMC Group

Das Machining Power-Programm von ISCAR wurde ergänzt und beinhaltet nun auch Plan-Spiralfräsen (1.) und Wendelschaftfräser (2.).

1. Plan-Spiralfräsen

Diese Frässtrategie ist ähnlich dem Außen-Zirkularfräsen, allerdings mit einer zusätzlichen, linearen Steigungsangabe (pitch) in mm vom Rohteildurchmesser (Dwi) zum Werkstück-Fertigdurchmesser (Dwf).

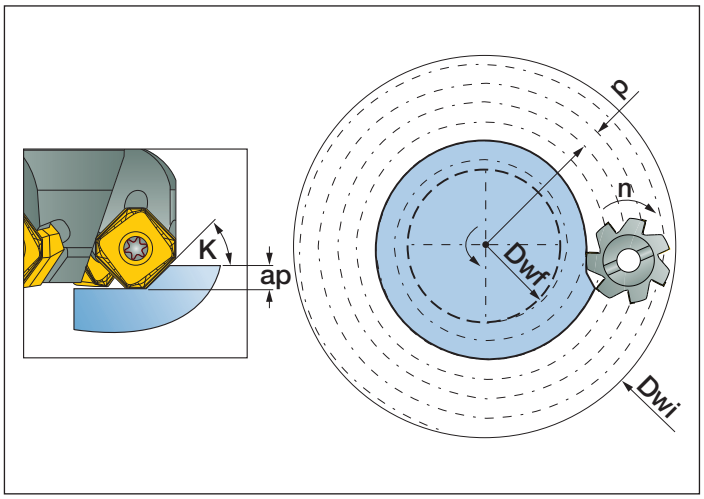

Diese Option erzeugt ein Diagramm für den benötigten theoretischen Leistungsbedarf und die Bearbeitungszeit der Anwendung.

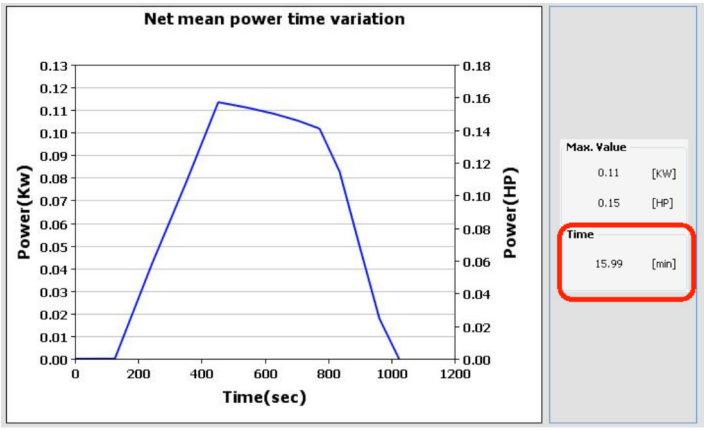

2. Wendelschaftfräser

Dieser Zusatz füllt die Lücke der bisher nicht existenten Berechnung für Wendelschaftfräser.
Achtung: um diese Option anwenden zu können, müssen folgende Abfragen beantwortet werden:

1. Überdeckung der Schneiden (Δ) mm (diese lässt sich aus der Anzahl der Zahnreihen und max. a_p ableiten).
2. Drallwinkel (α) in °Grad

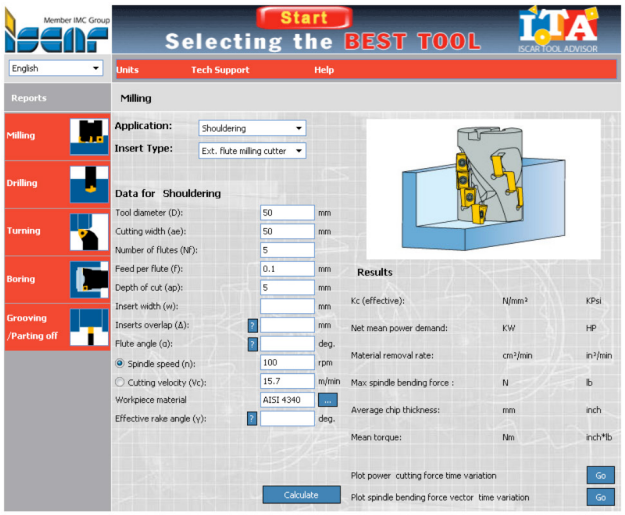

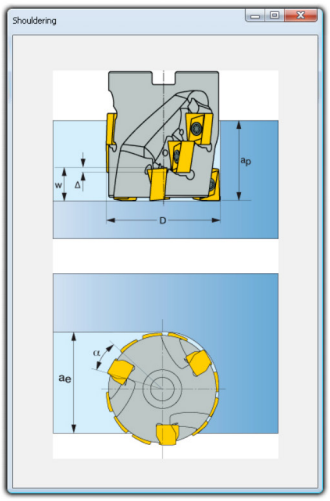

Mit freundlichen Grüßen

ISCAR Germany GmbH

Erich Timons
Manager Business Development
Mitglied der Geschäftsleitung

Mit freundlichen Grüßen

ISCAR Germany GmbH

Michael Becker
Produktspezialist